EDGE - FV207/J3

Widespread lavatory faucet with push-down pop-up drain assembly (no lift rod).
Juego de lavatorio con desagüe "soft touch".

FRANZ VIEGENER

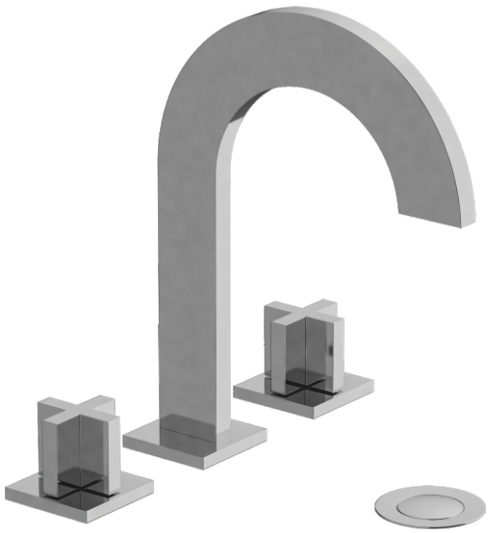

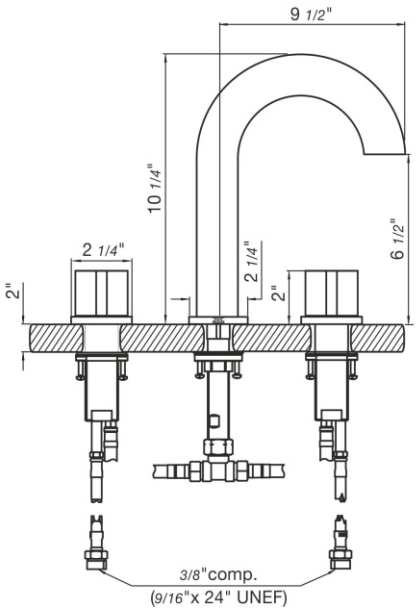

FEATURES
CARACTERÍSTICAS

- All brass construction.
  Producto realizado íntegramente en latón.
- Brass valve bodies.
  Cuerpos de válvulas fabricados en latón.
- Quarter-turn ceramic cartridges.
  Cartuchos cerámicos de 1/4 de giro.
- Stationary spout with recessed aerator device.
  Pico con aireador oculto.
- Flexible SS connectors with sediment screens.
  Flexibles con conectores SS y filtro de sedimento.

COLOR / FINISHES
COLOR / ACABADOS

PC *Polished Chrome.*
PN *Polished Nickel* - PVD
BN *Brushed Nickel* - PVD
BG *Brushed Gold* - PVD
PG *Polished Gold* - PVD
RG *Rose Gold* - PVD
FB *Flat Black.*
BK *Black* - PVD
SGR *Satin Greystone* - PVD
UPB *Unlacquered Polished Brass.*
BB *Brushed Brass* - PVD
PB *Polished Brass* - PVD

FLOW RATE
CAUDAL

- Maximum flow rate 0.9 gpm (3,3 l/min) at 20 PSI (1,4kg/cm2)
  Caudal máximo 0.9 gpm (3,3 l/min) a 20 PSI (1,4kg/cm2)

ITEM DETAILS
DETALLE DE PRODUCTO

- All faucets beginning with FV207 have push-down pop-up drains without overflow holes. Also, the drain tail piece would be a separate part in the faucet box.
  Todas las griferias que empiezan con FV207 tienen sopapa sin aberturas para el desbordamiento. Ademas, la parte inferior de la sopapa sería una parte separada dentro de la caja de la grifería.

COMPLIANCE
CERTIFICACIONES

LEAD FREE NSF / ANSI 61 UPC C ®

WaterSense Meets EPA Criteria Certified by IAPMO R&T